RSE300, RSE600

Thermal Imagers

Manual de uso

May 2018 Rev. 1, 3/22 (Spanish)
© 2018-2022 Fluke Corporation. All rights reserved. Specifications are subject to change without notice.
All product names are trademarks of their respective companies.

GARANTÍA LIMITADA Y LIMITACIÓN DE RESPONSABILIDAD

Se garantiza que todo producto de Fluke no tendrá defectos en los materiales ni en la mano de obra en condiciones normales de utilización y mantenimiento. El periodo de garantía es de dos años y comienza en la fecha de despacho. Las piezas de repuesto, reparaciones y servicios son garantizados por 90 días. Esta garantía se extiende sólo al comprador original o al cliente final de un revendedor autorizado por Fluke y no es válida para fusibles, baterías desechables o productos que, en opinión de Fluke, hayan sido utilizados incorrectamente, modificados, maltratados, contaminados o dañados ya sea accidentalmente o a causa de condiciones de funcionamiento o manejo anormales. Fluke garantiza que el software funcionará substancialmente de acuerdo con sus especificaciones funcionales durante 90 días y que ha sido grabado correctamente en un medio magnético sin defectos. Fluke no garantiza que el software no tendrá errores ni que operará sin interrupción.

Los revendedores autorizados por Fluke podrán extender esta garantía solamente a los Compradores finales de productos nuevos y sin uso previo, pero carecen de autoridad para extender una garantía mayor o diferente en nombre de Fluke. La asistencia técnica en garantía estará disponible únicamente si el producto fue comprado a través de un centro de distribución autorizado por Fluke o si el comprador pagó el precio internacional correspondiente. Fluke se reserva el derecho a facturar al Comprador los costos de importación de reparaciones/ repuestos cuando el producto comprado en un país es enviado a reparación a otro país.

La obligación de Fluke de acuerdo con la garantía está limitada, a discreción de Fluke, al reembolso del precio de compra, reparación gratuita o al reemplazo de un producto defectuoso que es devuelto a un centro de servicio autorizado por Fluke dentro del periodo de garantía.

Para obtener el servicio de la garantía, comuníquese con el centro de servicio autorizado por Fluke más cercano a usted, solicite la información correspondiente a la autorización de la devolución y luego envíe el producto a dicho centro de servicio con una descripción del fallo y los portes y el seguro prepagados (FOB destino). Fluke no asume ningún riesgo por daño durante el tránsito. Después de la reparación de garantía, el producto será devuelto al Comprador, con los fletes prepagados (FOB destino). Si Fluke determina que el fallo fue causado por maltrato, mala utilización, contaminación, modificación o por una condición accidental o anormal presentada durante el funcionamiento o manejo, incluidos los fallos por sobretensión causados por el uso fuera de los valores nominales especificados para el producto, o por el desgaste normal de los componentes mecánicos, Fluke preparará una estimación de los costos de reparación y obtendrá su autorización antes de comenzar el trabajo. Al concluir la reparación, el producto será devuelto al Comprador con los fletes prepagados y al Comprador le serán facturados la reparación y los costos de transporte (FOB en el sitio de despacho).

ESTA GARANTÍA ES EL ÚNICO Y EXCLUSIVO RECURSO DEL COMPRADOR Y SUBSTITUYE A TODAS LAS OTRAS GARANTÍAS, EXPRESAS O IMPLÍCITAS, INCLUYENDO, PERO SIN LIMITARSE A, TODA GARANTÍA IMPLÍCITA DE COMERCIABILIDAD O IDONEIDAD PARA UN PROPÓSITO DETERMINADO. FLUKE NO SE RESPONSABILIZA DE PÉRDIDAS NI DAÑOS ESPECIALES, INDIRECTOS, IMPREVISTOS O CONTINGENTES, INCLUIDA LA PÉRDIDA DE DATOS, QUE SURJAN POR CUALQUIER TIPO DE CAUSA O TEORÍA.

Como algunos países o estados no permiten la limitación de los términos de una garantía implícita, ni la exclusión ni limitación de daños incidentales o consecuentes, las limitaciones y exclusiones de esta garantía pueden no ser válidas para todos los Compradores. Si una cláusula de esta Garantía es considerada inválida o inaplicable por un tribunal o por algún otro ente de jurisdicción competente y responsable de la toma de decisiones, dicha consideración no afectará la validez o aplicabilidad de cualquier otra cláusula.

Fluke Corporation
P.O. Box 9090
Everett, WA 98206-9090
U.S.A.

11/99

Tabla de materias

Título	Página
Introducción	1
Contactar con Fluke	1
Información sobre seguridad	1
Especificaciones	1
Familiarización con el Producto	2
Características	2
Indicador LED	3
Funcionamiento	4
Software SmartView R&D	6
Accesorios	6
Lentes opcionales	7
Mantenimiento	8
Limpieza de la carcasa	8
Mantenimiento de la lente	8

Introducción

Las cámaras termográficas RSE300 y RSE600 (el Producto o la Cámara) son cámaras de captura de imágenes por infrarrojos estacionarias aptas para numerosas aplicaciones. Estas aplicaciones incluyen reparación de equipos, mantenimiento preventivo y predictivo, diagnóstico de edificios e investigación y desarrollo.

La cámara puede transmitir vídeo en directo por infrarrojos y tecnología IR-Fusion a un PC que tenga instalado el software SmartView R&D. SmartView R&D es un paquete de software profesional y de alto rendimiento creado para realizar análisis e informes de calidad. La Cámara también funciona con MATLAB® y LabVIEW®.

Contactar con Fluke

Fluke Corporation opera en todo el mundo. Para obtener información de contacto local, visite nuestro sitio web: www.fluke.es.

Para registrar su producto o ver, imprimir o descargar el último manual o el suplemento del manual, visite nuestro sitio web.

Fluke Corporation P.O. Box 9090 Everett, WA 98206-9090 EE. UU.	Fluke Europe B.V. P.O. Box 1186 5602 BD Eindhoven Países Bajos

+1-425-446-5500 fluke-info@fluke.com

Información sobre seguridad

La información general sobre seguridad se encuentra en el documento impreso Información sobre seguridad que se suministra junto con el Producto y en www.fluke.es. Se muestra información sobre seguridad más específica cuando es necesario.

Especificaciones

Las especificaciones completas están disponibles en www.fluke.es. Busque RSE300 o RSE600.

Familiarización con el Producto

Características

Tabla 1 enumera las características del Producto.

Tabla 1. Características

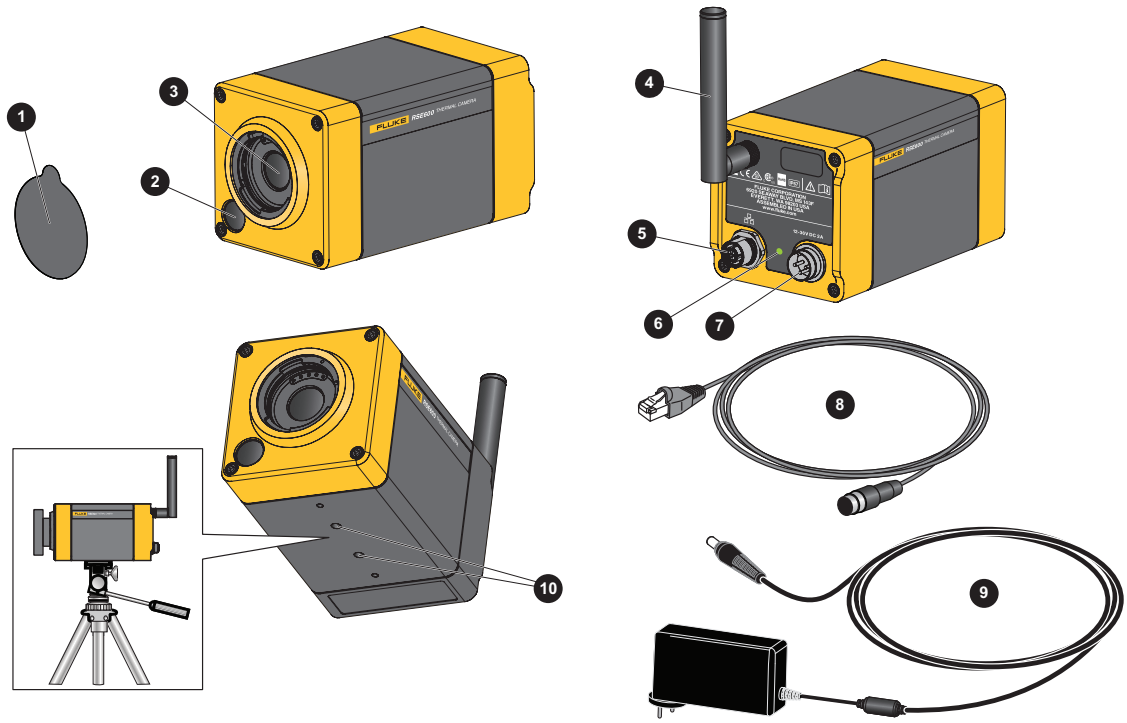

Artículo	Descripción	Artículo	Descripción
1	Cubierta de lente	6	Indicador LED (consulte *Indicador LED*)
2	Lente de luz visual	7	Toma de alimentación de CC M16
3	Lente infrarroja	8	Cable de Ethernet y alimentación a través de Ethernet M12
4	Antena	9	Cable de alimentación de CC M16
5	Toma de Ethernet y alimentación a través de Ethernet M12	10	Orificios de montaje para trípode/accesorios

Indicador LED

Tabla 2 se explica el significado de los colores del indicador LED.

Tabla 2. Colores de la luz del indicador LED

Color	Descripción	Acción
Rojo intermitente	No está listo o no puede comunicarse con el motor.	Espere a que el Producto se caliente. O bien Conecte el extremo del conector RJ45 del cable de Ethernet al conmutador Ethernet, y el extremo del conector M12 al Producto. Si el problema persiste, consulte *Contactar con Fluke*.
Rojo fijo	Por encima de la temperatura ambiente.	Coloque el Producto en un sitio fresco.
Verde intermitente	La actualización de la memoria flash está en curso.	No disponible.
Verde fijo	Listo, se ha establecido la dirección IP y el cable de Ethernet está conectado.	Utilice el Producto.
Amarillo intermitente	Iniciando	No disponible.
Amarillo fijo	Espere, el sistema operativo está cargando.	No disponible.
Azul fijo	El disparador está cerrado	No disponible.

Funcionamiento

La Cámara y SmartView R&D necesitan una conexión de red estable para funcionar correctamente. Configure su red sin interferencias de otros sistemas. No conecte la Cámara a una red privada virtual (VPN). SmartView es una aplicación con un gran tráfico de datos. El uso de otras aplicaciones con gran tráfico de datos (streaming de audio o vídeo) en el PC o el mismo sistema de red puede dar lugar a la pérdida de datos.

Nota

Todas las cámaras termográficas necesitan un tiempo de calentamiento suficiente para poder realizar mediciones de temperatura precisas y para obtener la mejor calidad de imagen. Fluke recomienda un periodo de calentamiento de 60 minutos para lograr un rendimiento óptimo.

Para configurar el Producto:

1. Conecte la antena.
2. Estabilice el Producto sobre una superficie plana o un trípode.
3. Conecte el extremo M12 del cable de Ethernet a la toma de Ethernet M12 del Producto. Consulte la Figura 1.
   a. Inserte completamente el cable de Ethernet en la toma de Ethernet.
   b. Gire el anillo 180 ° hacia la derecha. Conecte el extremo del conector M12 del cable de Ethernet al Producto.

Figura 1. Conexión del cable de Ethernet M12

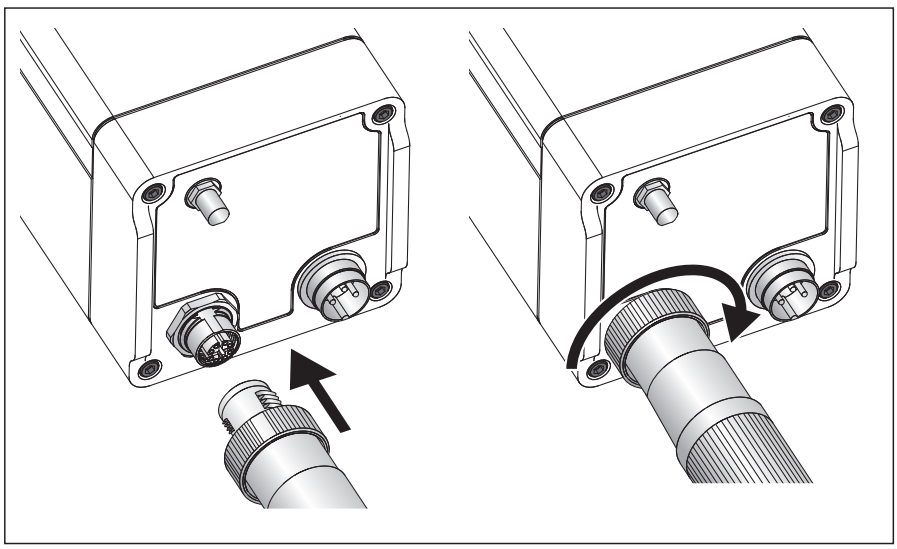

4. Conecte el extremo del conector RJ45 del cable de Ethernet a la toma de Ethernet del PC. Consulte la Figura 2.
5. Conecte el enchufe de CA del cable de alimentación de CC (15 V CC) M16 a una toma de corriente y el conector M16 al Producto.
6. Espere a que el Producto se caliente y el indicador LED se quede fijo en verde.
7. Retire la cubierta de la lente.
8. Utilice SmartView R&D para enfocar la imagen.

Figura 2. Configuración del Producto

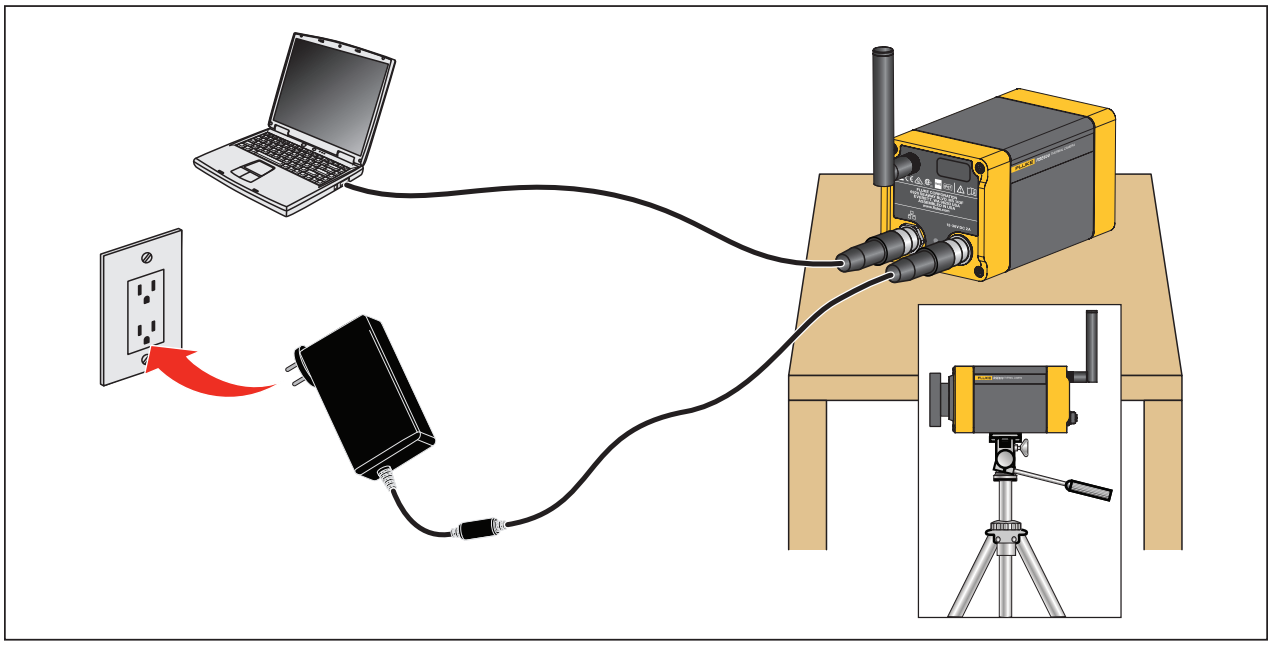

Software SmartView R&D

El software de escritorio SmartView R&D permite la transmisión, análisis y exportación de vídeo radiométrico, así como la creación de informes profesionales.

El software de escritorio SmartView R&D incluye:

- Transmisión de vídeo radiométrico
- Creación de imágenes o vídeos radiométricos
- Instrumentos de análisis de imágenes
- Herramientas de tendencias de datos
- Exportación de datos
- Informes personalizados

Para obtener más información sobre cómo descargar e instalar el software SmartView R&D, acceda a: https://www.fluke.com/en-us/support/software-downloads/software-for-fluke-infrared-cameras.

Accesorios

Tabla 3 se muestra una lista de los accesorios disponibles para la cámara.

Tabla 3. Accesorios

Modelo	Descripción	NP
FLK-RSE-MB	Base de montaje	4961344
FLK-0.75X-WIDE-LENS	Lente infrarroja gran angular inteligente	4961174
FLK-2X-LENS	Lente infrarroja de teleobjetivo 2X inteligente	4961163
FLK-4X-LENS	Lente infrarroja de teleobjetivo 4X inteligente	4961188
FLK-MACRO-LENS	Lente infrarroja de macro inteligente	4961195

Lentes opcionales

Utilice las lentes opcionales para otras aplicaciones de inspección por infrarrojos. Figura 3 se indica cómo cargar la batería..

Figura 3. Instalación de lente opcional

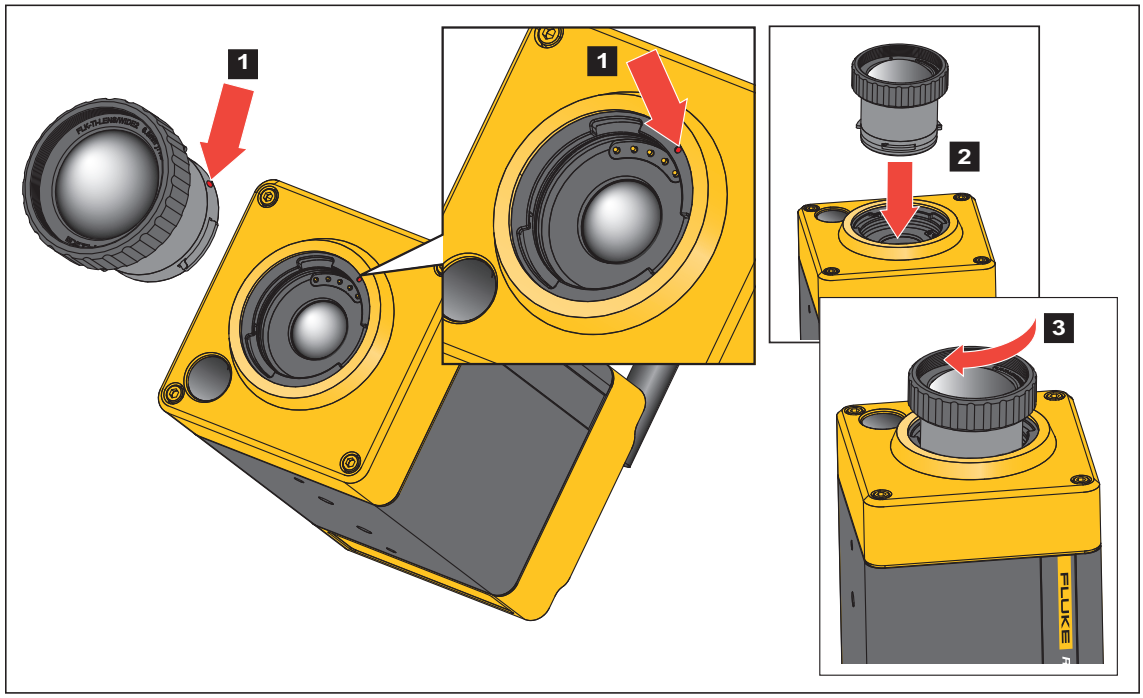

Para obtener más información sobre las lentes opcionales, acceda a www.fluke.es y realice una búsqueda con la descripción de la Tabla 3.

Mantenimiento

La limpieza y el cuidado de la lente son el único mantenimiento que requiere el Producto.

Limpieza de la carcasa

Limpie la carcasa con un paño húmedo y una solución jabonosa suave. No utilice abrasivos, alcohol isopropílico ni solventes para limpiar la caja.

Mantenimiento de la lente

⚠ Precaución

Para evitar que la lente infrarroja resulte dañada:

- **Limpie con cuidado la lente infrarroja. La lente tiene un frágil recubrimiento antirreflectante.**
- **No limpie las lentes con fuerza ya que podría dañar dicho recubrimiento.**

Para limpiar la lente:

1. Si puede, utilice una pistola ionizante conectada a aire o nitrógeno comprimido para limpiar las partículas de la superficie de las lentes.
2. Moje un paño sin pelusa con un líquido específico de limpieza de lentes que contenga alcohol, alcohol etílico o alcohol isopropílico.

⚠ Precaución

Evite que el alcohol entre en contacto con la carcasa, ya que podría dañarla.

3. Escurra el paño para eliminar el exceso de líquido.
4. Limpie la superficie de la lente con un solo movimiento circular y deseche el paño.
5. Si es necesario, repita el proceso con otro paño sin pelusa.